Вид спереди

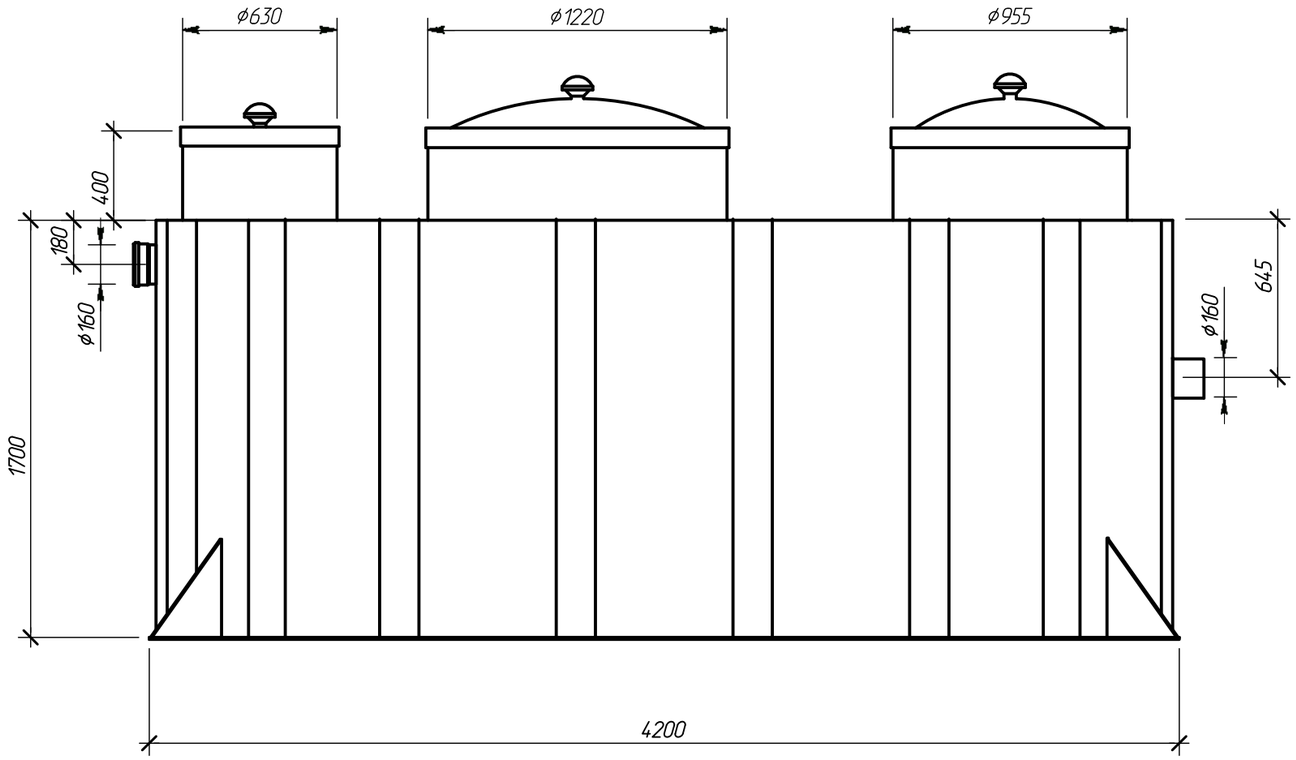

Вид слева

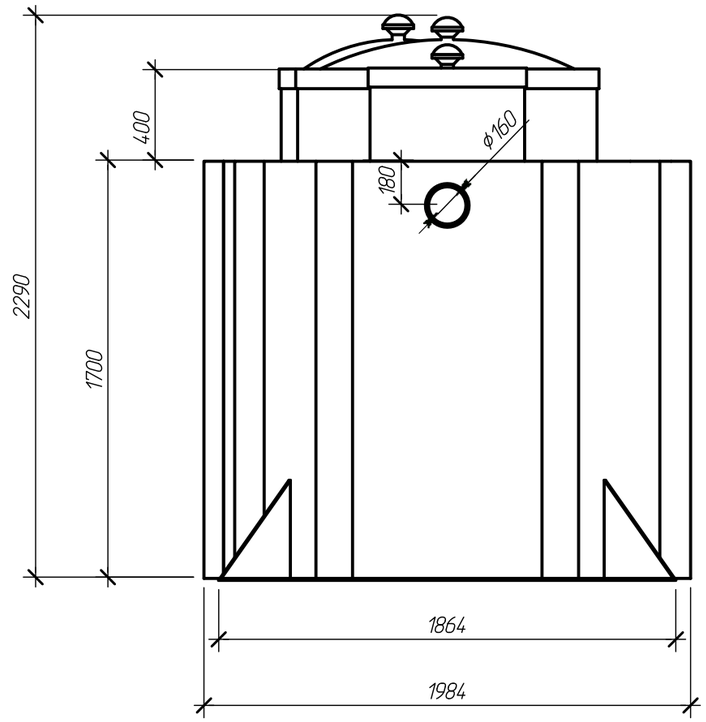

Вид сверху

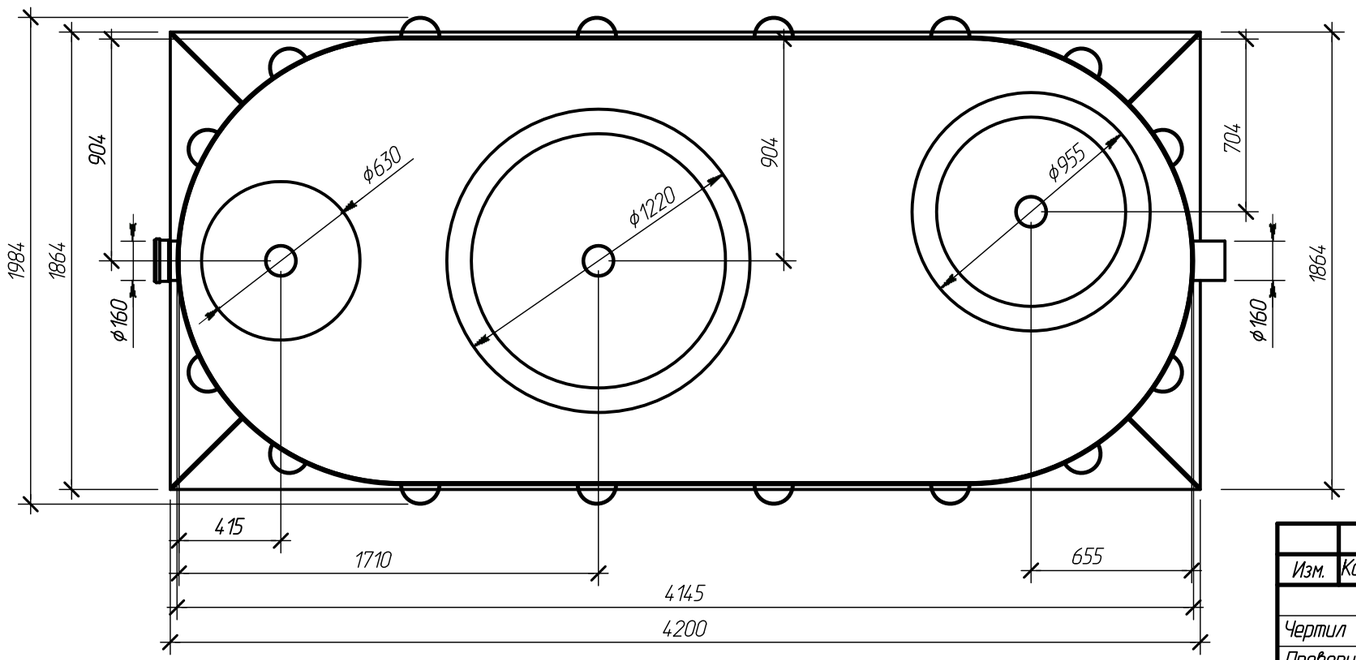

Изм.	Кол. уч	Лист	№ док	Подпись	Дата	AltaRain 6 V2.2 PAU (ГБ)		
						Габаритные размеры Вид спереди М 1:25, вид сверху М 1:25, вид слева М 1:25	Операция	Лист	Листов
Чертил		Плешаков А.Ю.			12.09.14		–	1	1
Проверил		Перекальский А.А.			12.09.14		Компания Alta Group		
Заказчик		–							
Отв. менеджер		–							

\\ acads \ acads \ acad \ alta group \ основная продукция \ alta rain \ alta rain 6 \ inventor pro \ \ a r 6 v1 1 pau \ a9